Haug

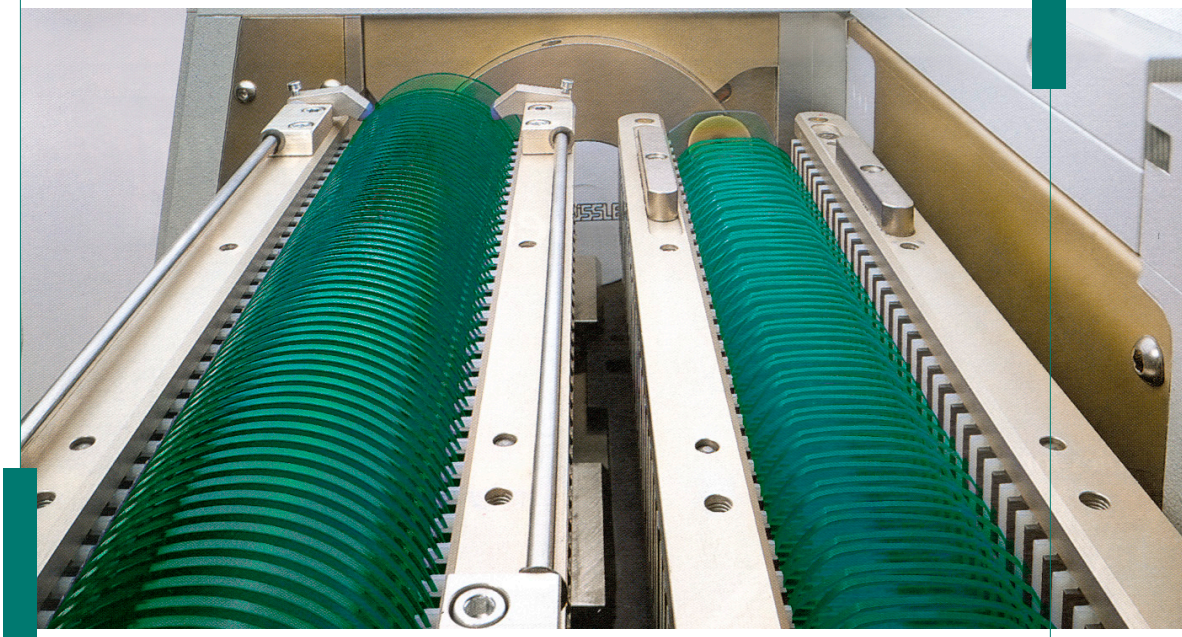

SCHÜSSLER S-615

Fully-Automatic CNC-Lens Cutting Machine S-615 for plastic lenses

S-615 Macchina automatica cnc per tagliare lenti in materiale plastico

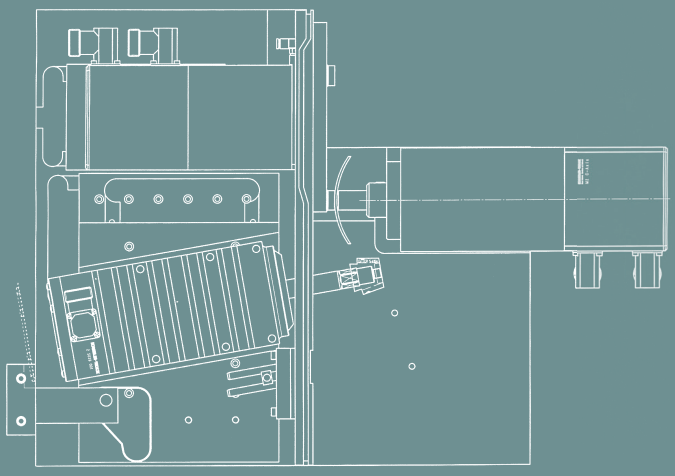

Inclination spindle 10° possible | Inclinazione mandrino 10° possibile

Key advantages:
Vantaggi principali:

- Ergonomic and small-footprint design
  Design ergonomico con ingombro minimo
- High-quality edging result thanks to special cylindrical cutters
  Qualità di taglio bisello superiore, grazie a frese speciali cilindriche
- Loading and unloading magazines with individual compartments, easily adjustable, protect sun lenses from scratches
  Caricatori e scaricatori a compartimenti individuali, facilmente regolabili, proteggono le lenti solari dai graffi
- Very short setup times for changing lens blanks (diameter, base curve)
  Tempi molto ridotti per effettuare cambiamenti di lenti grezzi (diametro, base)
  → Ideal for smaller production batches
  Ideale per lotti più piccoli

Accesories

Fully automatic CNC cutting machine for plastic lenses

Fully automatic CNC cutting machine for plastic lenses with a production rate of up to 1100 lenses per hour (depending on lens material and thickness)

Programming via
– Direct data import (DXF, F, C, G) via USB
– or network

The machine comes with total 2 x USB and 1 x LAN – connection for model data exchange via Ubiquity software (Industry 4.0). Router for remote maintenance included

All commands are entered via graphic touchscreen and LAN connection

The machine allows easy programming of the left respective right lens shape

An alternating processing of left and right lenses is possible

All common materials of plastic lenses up to a thickness of 3 mm are possible to process

The finished lens profile corresponds exactly to the lens bevel as edged by the optician

Integrated safety function „Safe Torque Off“ for the drives

Bus-system EtherCAT

Access of model data on a shared directory available as an option (BS-1-514-615)

External chip extraction system required (Ø 100 mm)

Working area and finished lenses are electrostatically discharged

Machine does not permit wet processing!

All original accessories available at F.W. Haug, e.g. loading magazines, unloading magazines, clamping pads and cutters

Macchina automatica cnc per tagliare lenti in materiale plastico

Macchina automatica cnc per tagliare lenti in materiale plastico con una produttività fino a 1100 lenti all‘ora (a seconda del materiale e dello spessore della lente)

Programmazione tramite
– Importazione diretta dei dati (DXF, F, C, G) tramite USB
– o dalla rete

La macchina viene fornita con un totale di n2 porte USB e n1 LAN – connessione per lo scambio di dati del modello tramite il software Ubiquity (Industria 4.0). Router per la manutenzione remota incluso

Tutti i comandi sono inseriti tramite touchscreen grafico e connessione LAN

La macchina consente una facile programmazione della sagoma della lente destra e sinistra

È possibile la lavorazione alternata di lenti destre e sinistre

È possibile lavorare tutti i materiali più comuni di lenti in plastica fino ad uno spessore di 3 mm

Il profilo della lente finita corrisponde esattamente al bisello della lente come viene tagliato dall‘ottico

Funzione di sicurezza integrata »Safe Torque Off« per gli azionamenti

Sistema di bus EtherCAT

Accesso ai dati del modello su una directory condivisa disponibile come opzione (BS-1-514-615)

È necessario un sistema di estrazione trucioli esterno (Ø 100 mm a cura del cliente)

L‘area di lavoro e le lenti finite vengono scaricate elettro-staticamente

La macchina non consente la lavorazione ad umido!

Tutti gli accessori originali sono disponibili presso F.W. Haug, ad esempio caricatori, scaricatori, ventose e frese

Haug

Technical Data I Caratteristice Tecniche		
	SCHÜSSLER S-615	
Power supply I Alimentazione elettrica	Voltage I Voltaggio: Mains fluctuations I Fluttuazione di rete: Fuses I Fusibili: Power Consumption I Potenza:	230 V AC 50/60 Hz max. +/- 10 % 16 A 2 kW
Productivity I Produttività	Up to 1100 pieces/h (depending on material and thickness) I Fino a 1100 pz/ora (dipende dal materiale e spessore)	
Base curves I Curve base	4 – 10 (depending on the size of lens blanks) I 4 – 10 (a seconda delle dimensioni della lente grezza) 0 – 4 possible (optional) I 0 – 4 possibile (opzionale)	
Data connections I Connessione dati	USB (2 x), LAN (1 x)	
Pogramming / Programmazione	Data transfer (DXF, F, C, G) through USB or via LAN – by software I Trasferimento dati via USB o LAN tramite software	
Noise level I Livello rumore	max. 85 dB	
Width I Larghezza	1150 mm (with display I con monitor)	
Depth I Profondità	730 mm	
Height I Altezza	1590 mm (with display I con monitor)	
Net weight I Peso netto	288 kg	
Gross weight I Peso lordo Measurements wooden box I Dimensioni cassa legno	approx. I circa 470 kg 1530 x 980 x 1660 mm	
Space requirement I Spazio richiesto	approx. I circa 3,0 m^2	

All data subject to change! I Salvo modifica e cambiamenti!

F.W. Haug GmbH & Co. KG
Hanauer Straße 18
75181 Pforzheim
GERMANY

Phone +49 7231 9617 0
Fax +49 7231 9617 77
info@fw haug.com
www.fw haug.com